平成２２年度　京都市夏季選手権大会バスケットボールの部（女子）結果

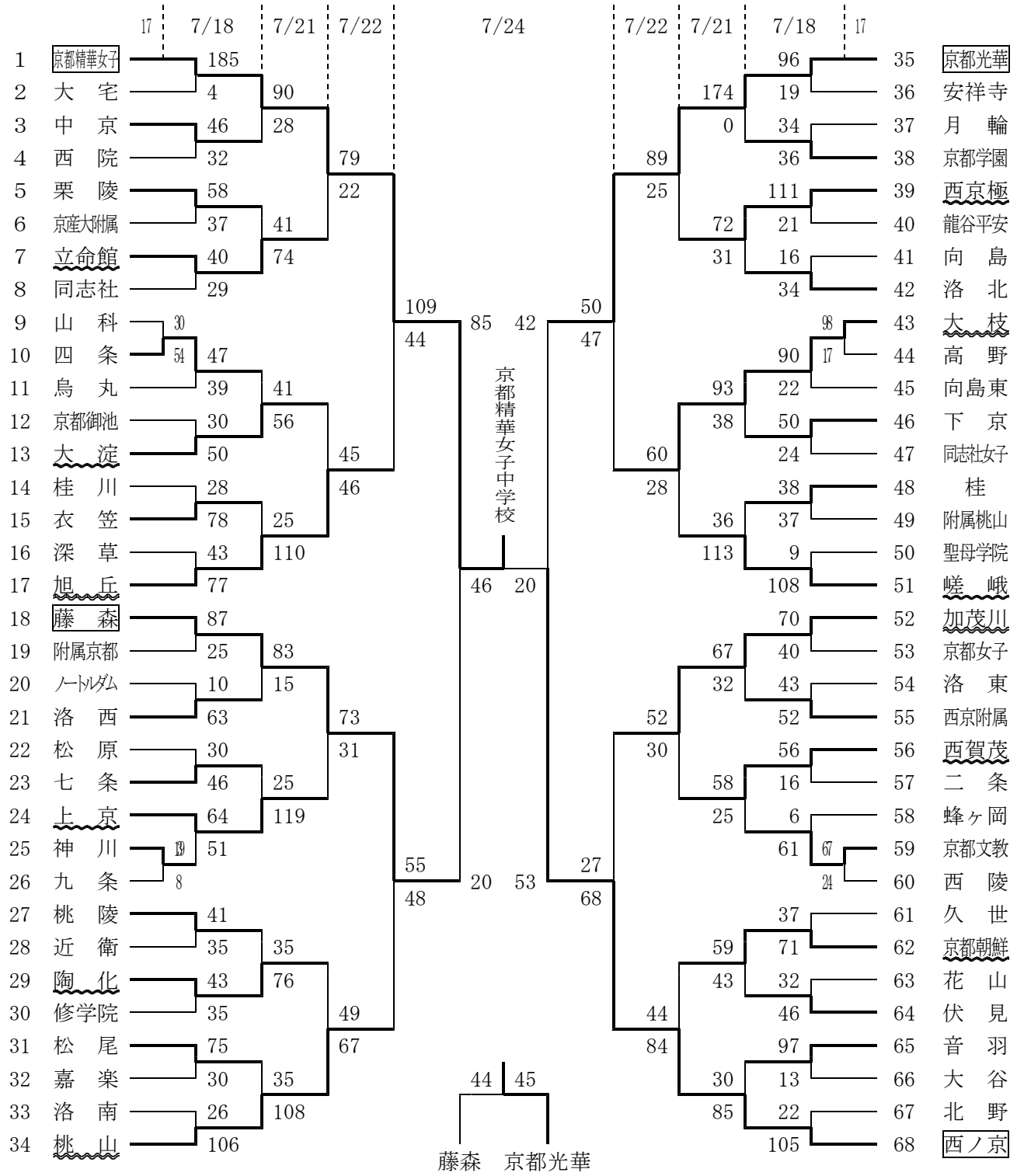

準決勝戦

京都 精華女子	８５	15 － 4 22 － 0 24 － 10 24 － 6	２０	藤　森

西ノ京	５３	16 － 10 15 － 16 12 － 6 10 － 10	４２	京都光華

決勝戦

京都 精華女子	４６	10 － 5 11 － 6 13 － 4 12 － 5	２０	西ノ京

シード決定戦

京都光華	４５	11 － 14 13 － 11 16 － 8 5 － 11	４４	藤　森